PROjekt
M.Odziemkowski, P. HarhajSp.j.
Ul. Usługowa 1A, 73-110 Stargard Szczeciński

Opis techniczny zwijarki hydraulicznej Atlasa
Typ ZHA-1600

www.projekt.stargard.pl
e-mail: projekt.stargard@wp.pl
tel: +48 532 071 362
+48 532 071 363

NIP: 854-240-30-17
REGON: 321260586
KRS: 0000429750
Konto: 08 1020 4867 0000 1502 0119 2665

1. Przeznaczenie i budowa.

Zwijarka hydrauliczna Atlasa jest to urządzenie służące do:

1. Zwijania przewodów sieci trakcyjnej.
2. Wywieszania przewodów pod wstępnym naciągiem.
3. Przewijania lin z bębnów na inne bębny.

Zbudowana jest z ramy z ułożyskowaną osią z napędem hydraulicznym. Zasilanie hydrauliczne jest realizowane z zasilacza koparki Atlas. Zwijarkę montuje się do ramienia koparki za pomocą adaptera szybkiego mocowania.

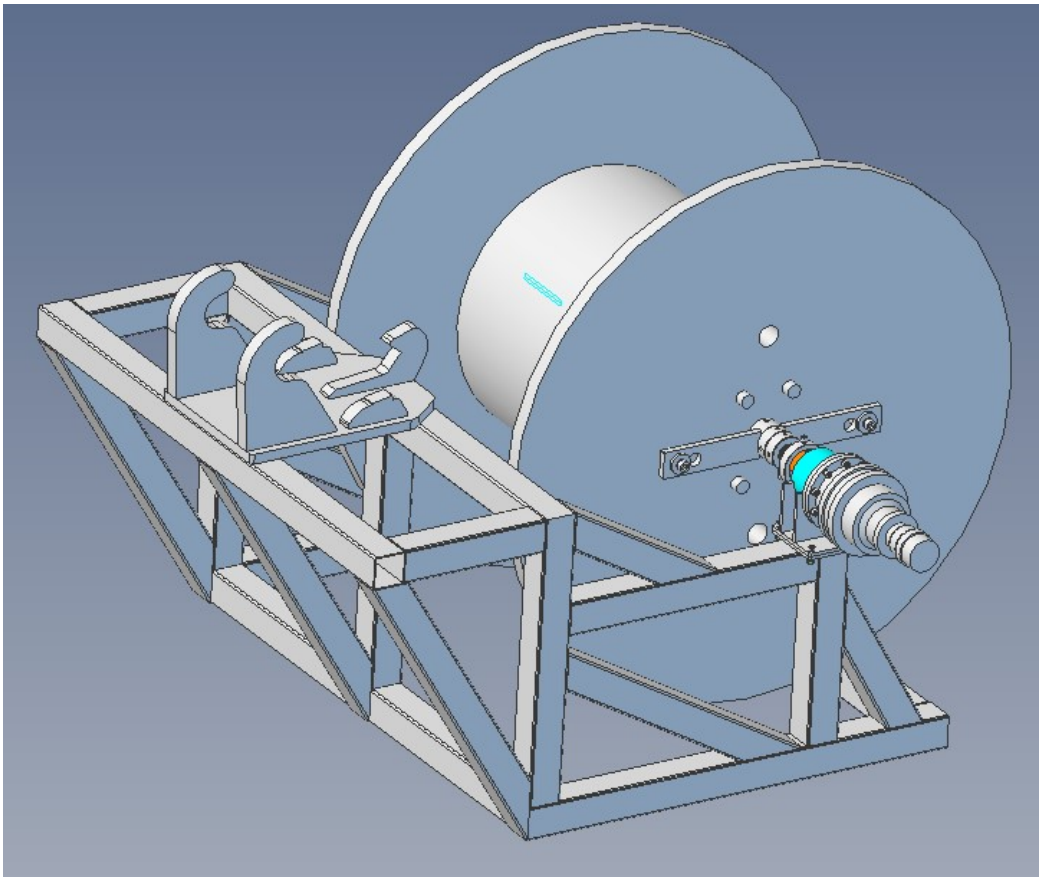

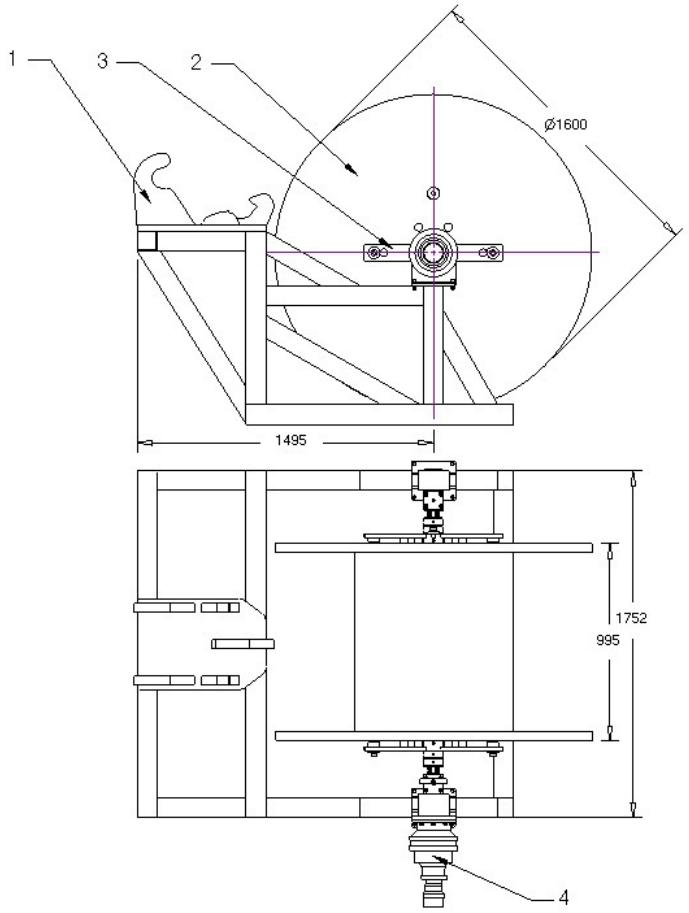

1. Rama z adapterem szybkiego mocowania
2. Bęben z przewodem
3. Zabieraki bębna
4. Silnik hydrauliczny z przekładnią

Zwijarka po podłączeniu do zasilania z koparki posiada układ do regulacji momentu obrotowego.